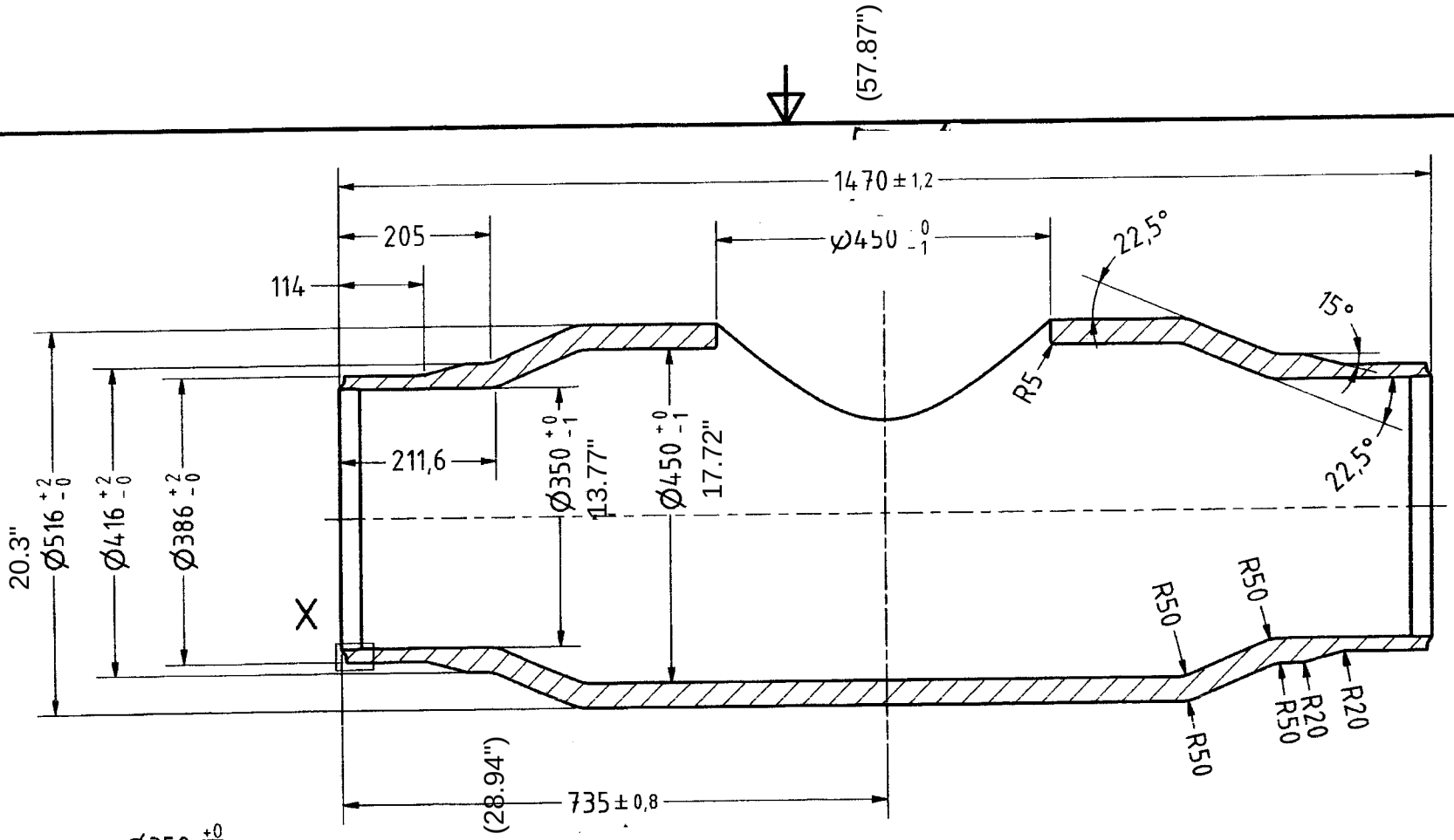

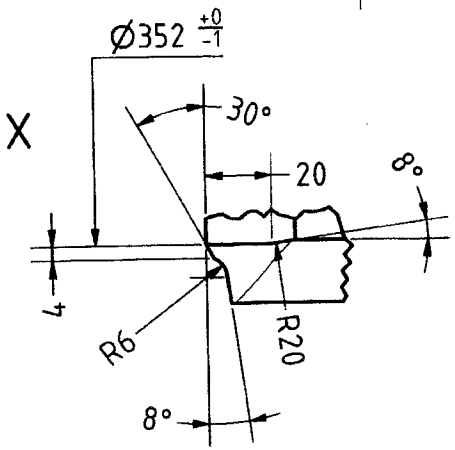

Rz40	Pos. --	Stck. --	Kunde: / Komm. Nr.:
			Material: 16Mo3
	Datum	Name	≈ A 204 Gr. A
	Gezeichnet 06.10.2009	Blankenburg	Maßstab: (1 : 8)
	Kontrolliert		
	Norm DIN2768-m		
	Gewicht 449,6 kg		Blatt 5 / A4
Status / Änderungen / Datum / Name			Zeichnungsnummer: B114116-40-01-IG04-00048 Rev.AA